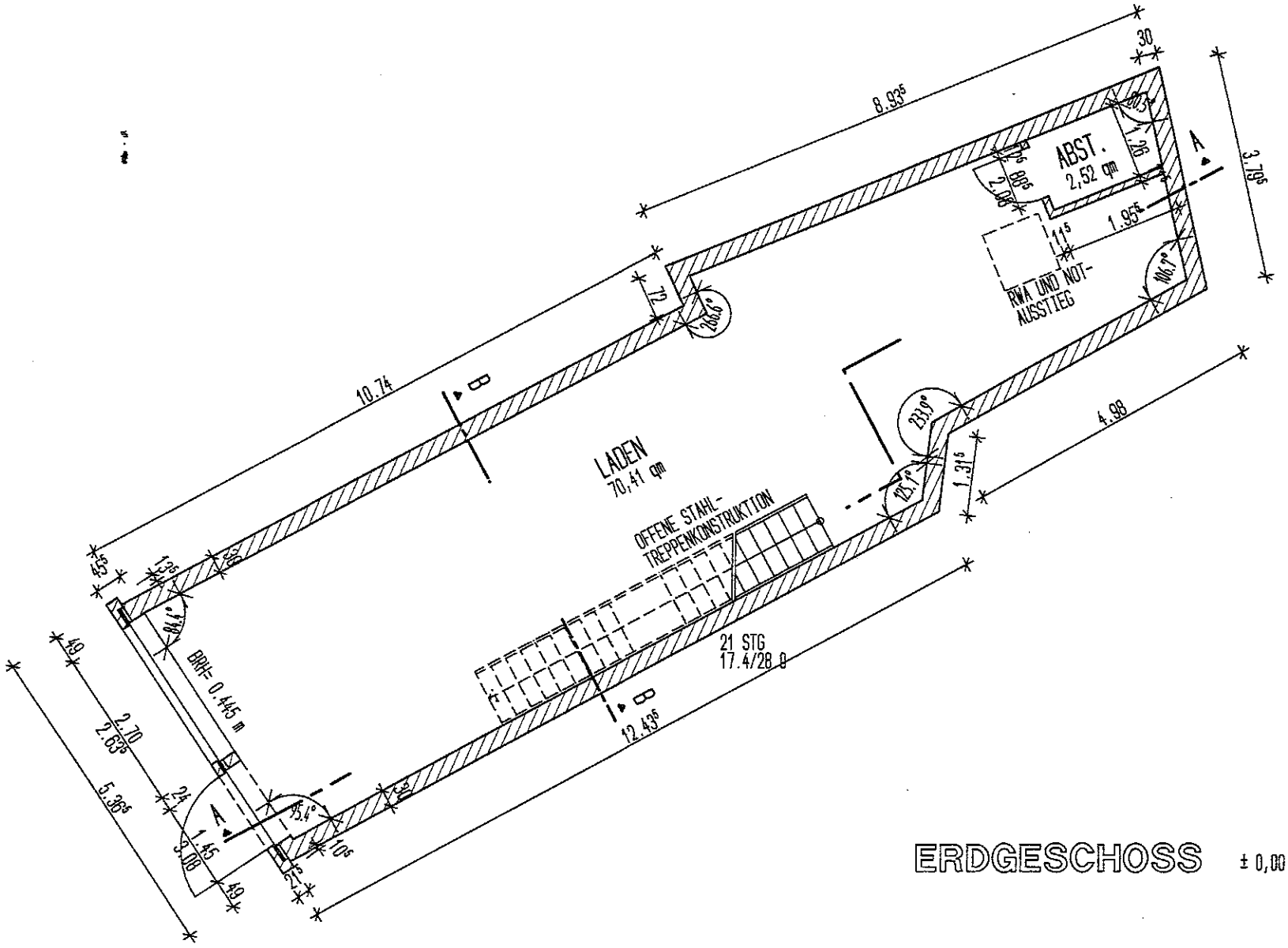
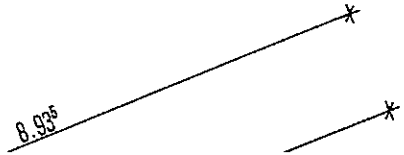
ERDGESCHOSS ± 0,00 OKFFB