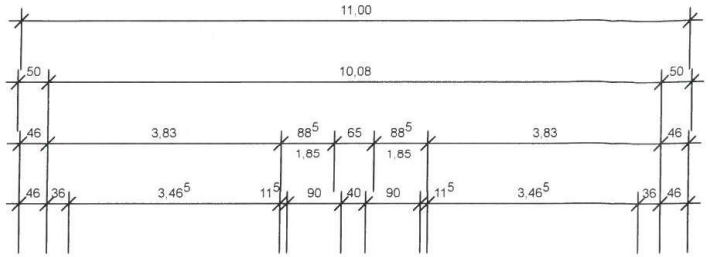

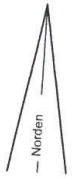

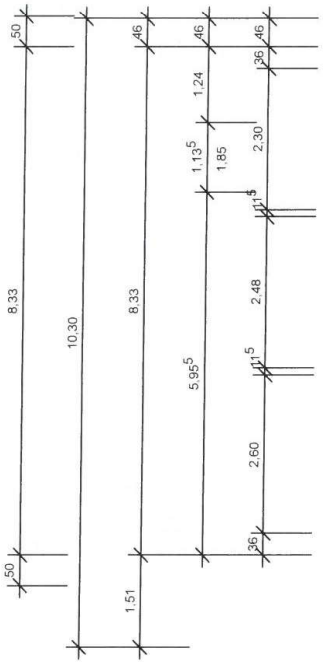

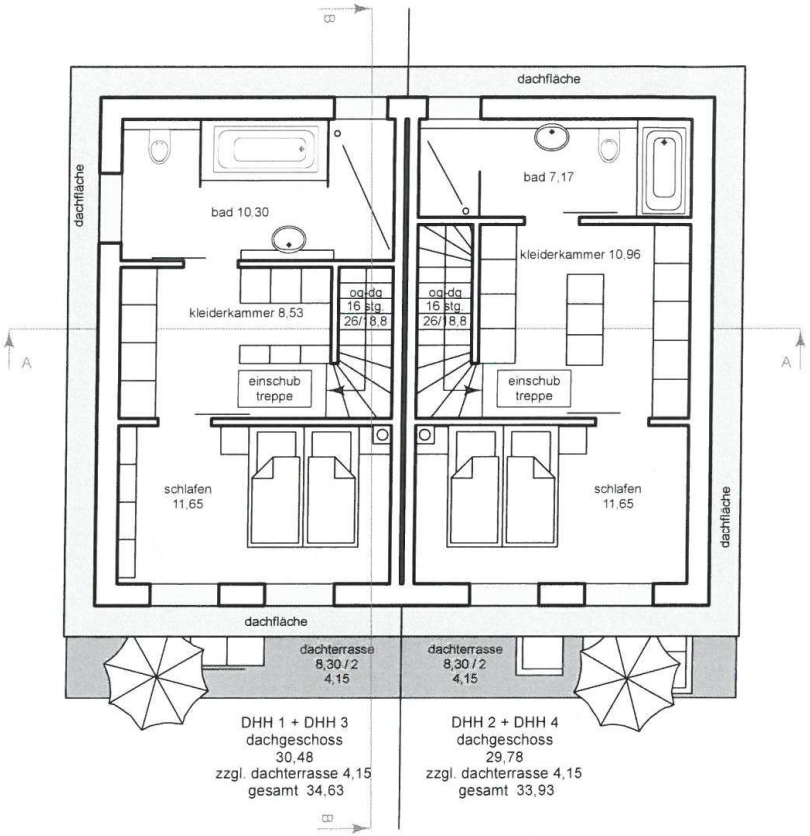

DHH 1 + DHH 3
dachgeschoss
30,48
zzgl. dachterrasse 4,15
gesamt 34,63

DHH 2 + DHH 4
dachgeschoss
29,78
zzgl. dachterrasse 4,15
gesamt 33,93

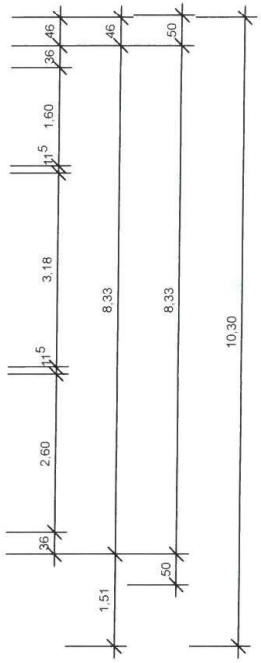

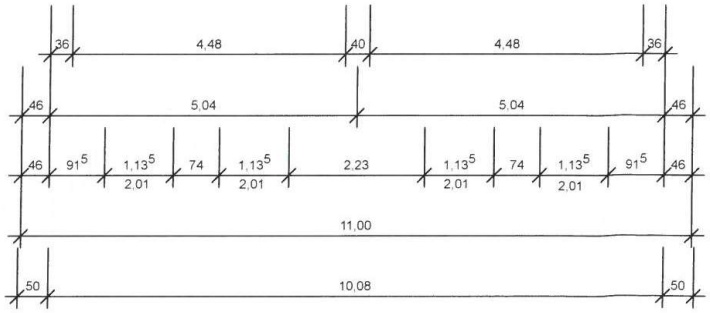

rücksprung dachgeschoss 0,46m
dachüberstand 0,50m