Speicher B - 2.OG
Wohnung 15

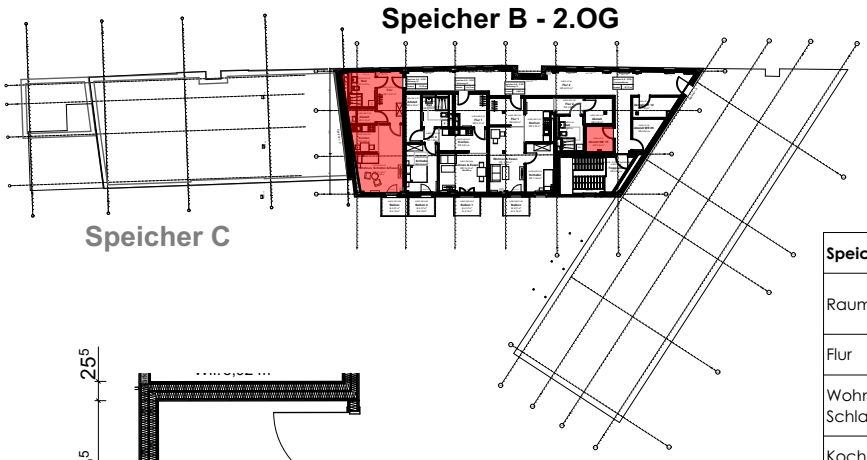
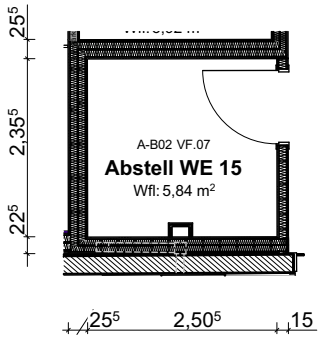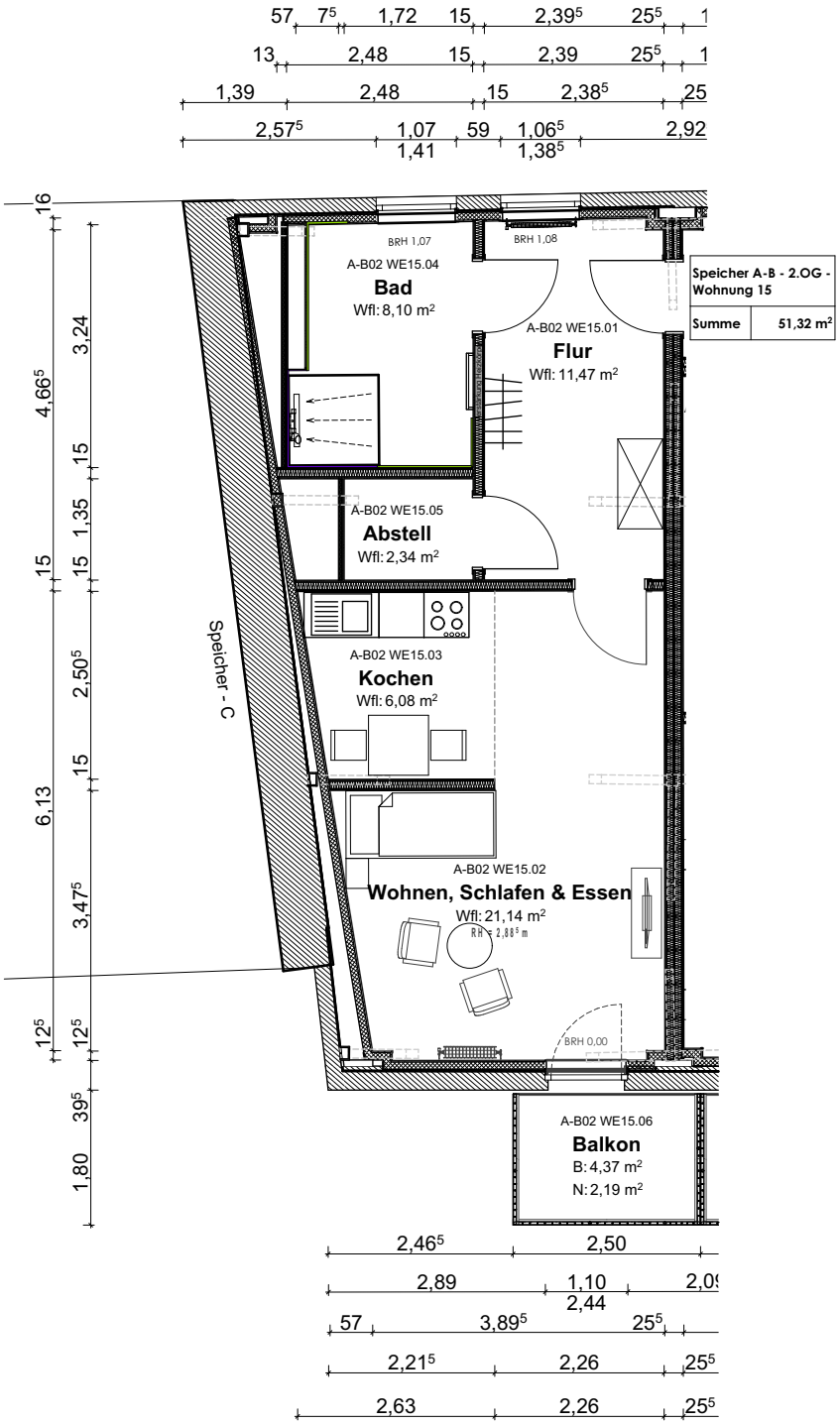
Speicher A-B - 2.OG - Wohnung 15				
Raumname	Raumnummer	Gemessene Fläche	Abzug WFL	Wohnfläche nach WoFlV
Flur	A-B02 WE15.01	11,47 m²	0,00%	11,47 m²
Wohnen, Schlafen & Essen	A-B02 WE15.02	21,14 m²	0,00%	21,14 m²
Kochen	A-B02 WE15.03	6,08 m²	0,00%	6,08 m²
Bad	A-B02 WE15.04	8,10 m²	0,00%	8,10 m²
Abstell	A-B02 WE15.05	2,34 m²	0,00%	2,34 m²
Balkon	A-B02 WE15.06	4,37 m²	50,00%	2,19 m²
Summe		**53,50 m²**		**51,32 m²**