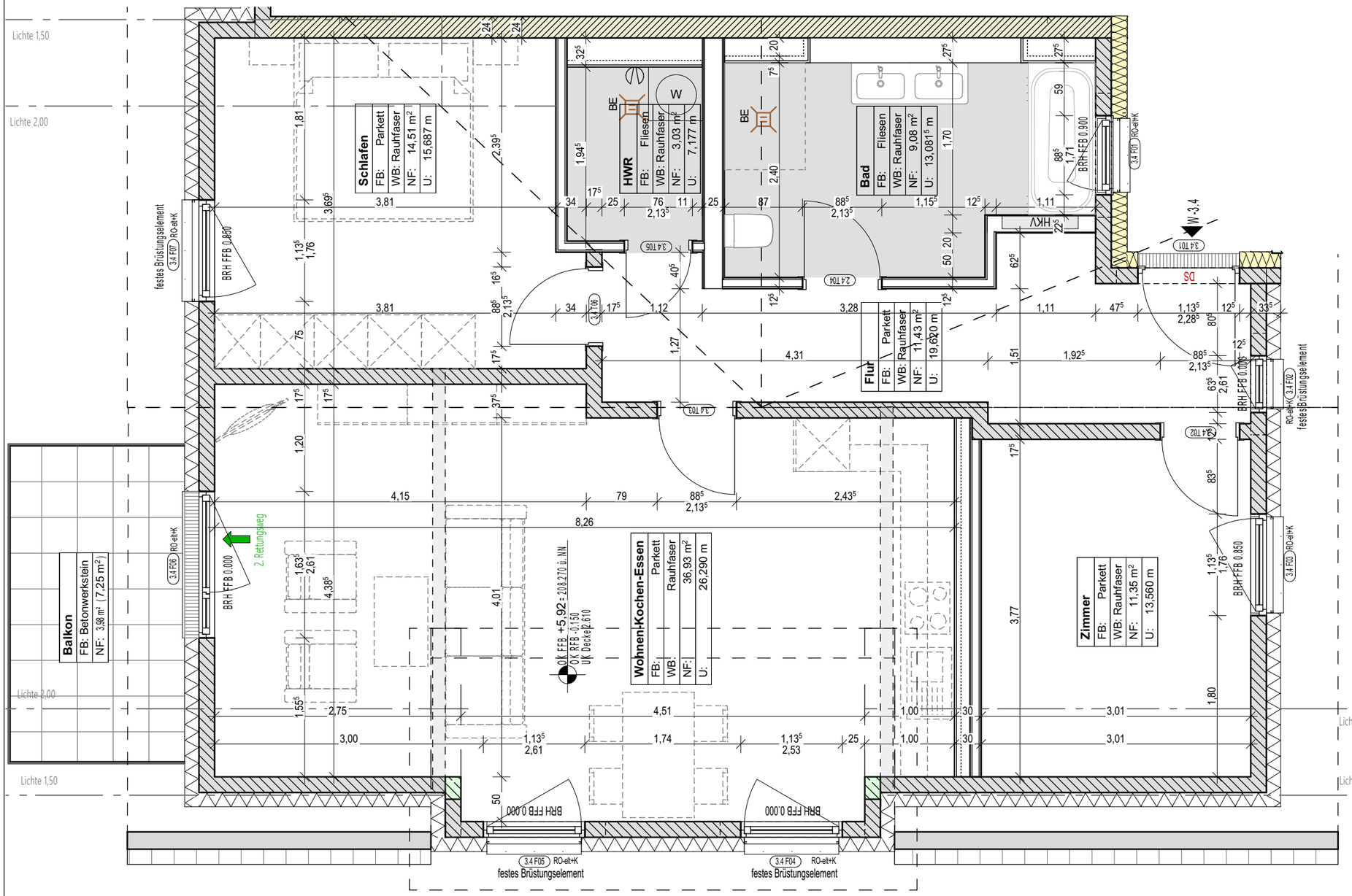

Details Ausführung Trockenbau - M 1:25

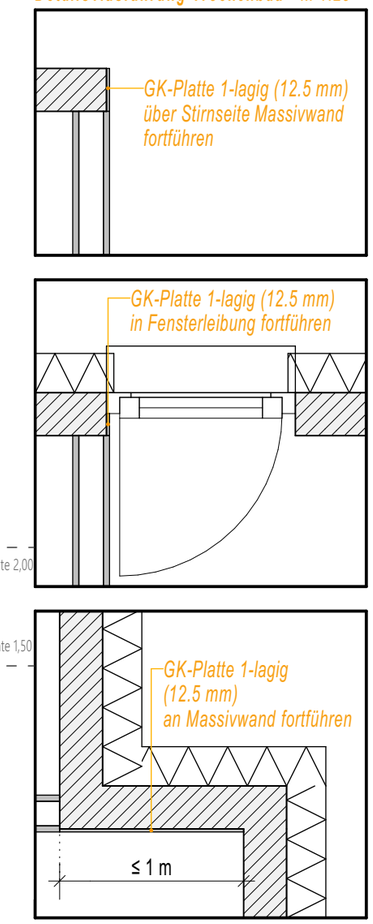

Planänderungen

Alle Maße sind am Bau zu prüfen!
Bei Maßabweichungen ist die Bauleitung
umgehend zu informieren.

Türhöhen gelten von OK FFB bis UK Rohsturz.

Bauherrenkompass Grundriss	
Wohnung 3.04	
Gezeichnet	20.12.2021 JS
Projekt Projekt	5591
Leistungsphase	50
Blatt-Index	1
Etage	DG
Einheit	3.04
Festbereich	AR
Phase	GRe
Plan-Index	F
Status	
Maßstab	1:50
Gezeichnet	MW
Bauvorhaben	3-Zi Wohnung

Projekt: Wohlfühlen am Sandweg, Neubau eines Mehrfamilienhauses mit Carport, Lueggenermühle 420 / Sandweg, 34260Kaufungen

Bauherr: Krieger & Schramm GmbH & Co. KG, Neue Straße 12, 37351 Dingelstädt, www.kriegerschramm.de

Planung: Architekturbüro Joachim Düring, Raiffeisenstraße 3, 34260Kaufungen, www.architektenbueroduering.de

ISB Ingenieurbüro für sachkundige Bauleitungen, Neue Straße 12, 37351 Dingelstädt, info@kriegerschramm.de

Änderungsvermerke	Index	Datum	Name	Änderungen / Ergänzungen / Stand

H/B = 297 / 420 (0.12m²) PL: 6000