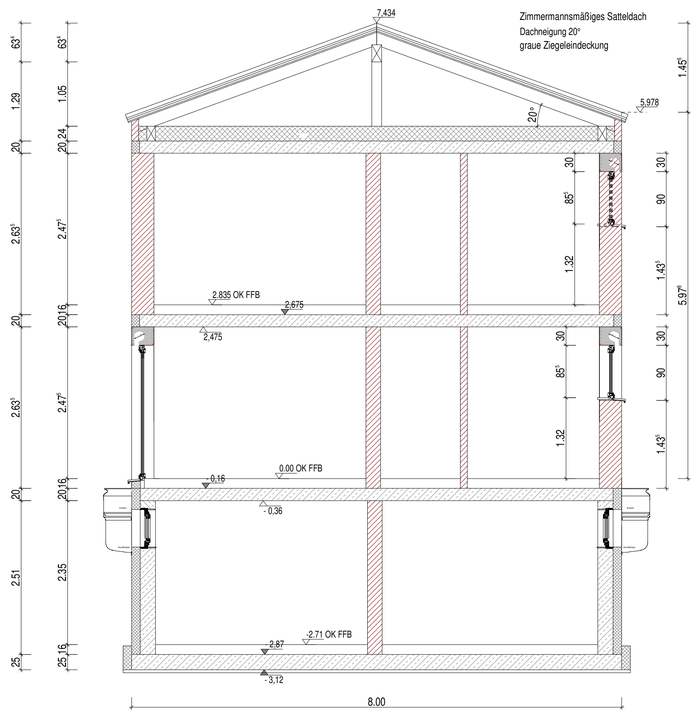

Schnitt A - A

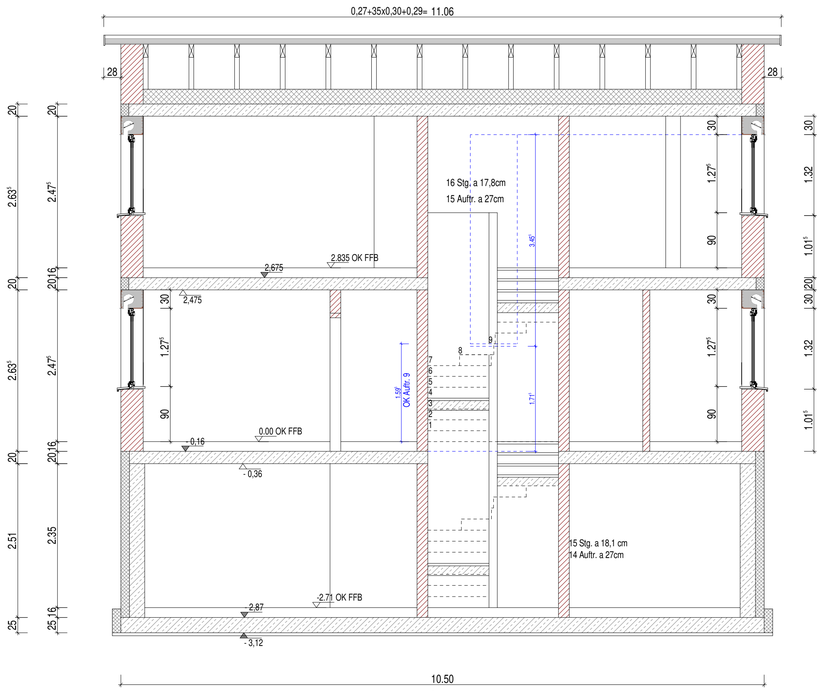

Schnitt B - B

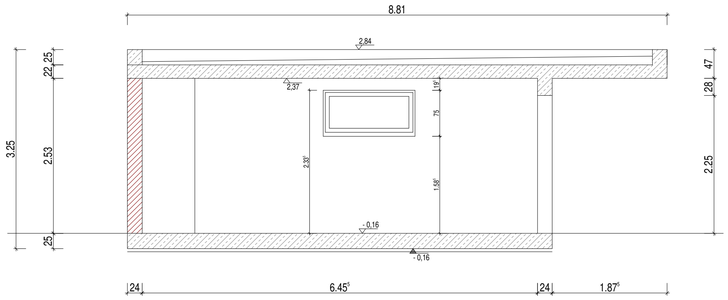

Schnitt C - C

Rauchmelder:

Die Schlafräume und Kinderzimmer sowie Flure, die zu Aufenthaltsräumen führen, müssen jeweils mindestens einen Rauchwarnmelder nach DIN EN 14604 haben.
Die Rauchwarnmelder müssen so eingebaut oder angebracht und betrieben werden, dass Brandrauch fürhzeitig erkannt und gemeldet wird.

Sämtliche Grundleitungen sind frostfrei im Mindestgefälle zur verlegen.
Ausführung nach DIN !
Entwässerungsobjekte unter der Rückstauebene sin in geeigneter Weise gegen Rückstau zu sichern.

Die statische Berechnung und die Positionspläne von IB Mederer sind zu beachten und auzuführen.

Des weitern weißen wir darauf hin, dass die Wärmebrückendetails mit dem Energieberater abzustimmen sind.

Alois Herrmann GmbH

MASSTAB 1 : 50	FERTIGUNGSPLAN
ORT: Dietfurt	Haus B
DATUM: 10.05.2023	BAUTEIL:
GEZ: MB	KELLERGESCHOSS/SCHNITT